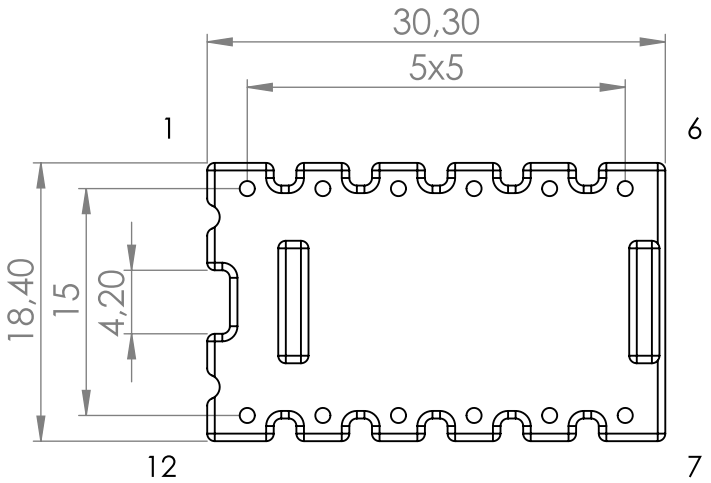

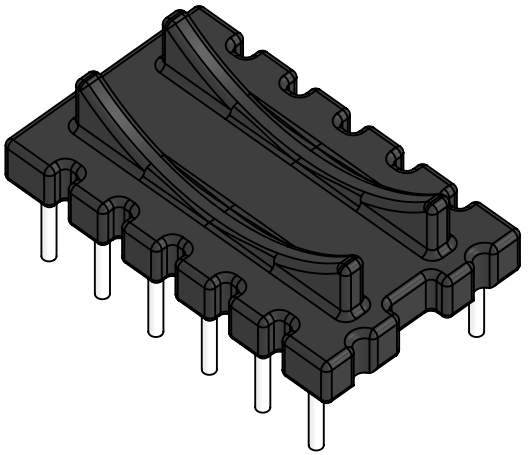

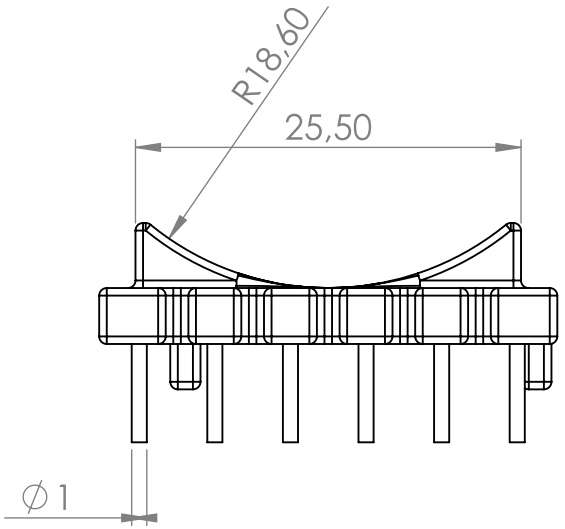

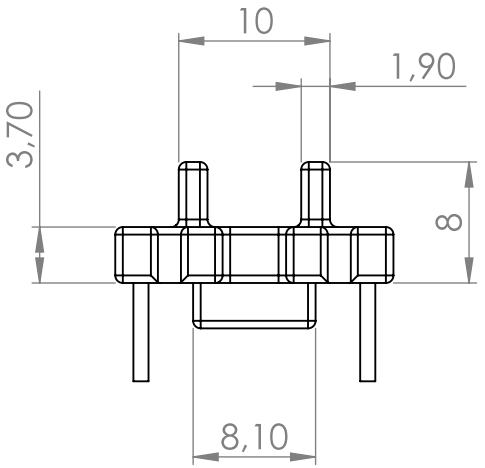

Bobbin material: Phenolic T375J E59481
EIS FER-130 E481059 compliant
Pełna dokumentacja techniczna oraz materiały pomocnicze dla projektantów **www.feryster.pl**

FERYSTER	FERYSTER ul.Traugutta 4, 68-120 IŁOWA sales@feryster.pl
NR RYSUNKU POD-30X18,5-12P	A4
SKALA:2:1	ARKUSZ 1 Z 1