sales@feryster.pl

DTMSS - Sendust Power Inductors

APPLICATIONS:

- interference supressing chokes (DC - 300kHz)
- energy storage inductors (DC - 300kHz)
- DC/DC conventers
- SMPS
- EMI filters (DC - 1MHz)
- acoustic filters

ORDERING CODE:

DTMSS-12,5 /0,33 /0,17 -V

- -V: mounting: HX, HY, HZ - horizontal, V - vertical, CV - case vertical, CH - case horizontal, BV - base vertical,
- /0,17: rated current in Amps
- /0,33: inductance in mH@I_{DC}=0A
- 12,5: Sendust core outter diameter
- DTMSS: product symbol

DIMENSIONS:

V - vertical version

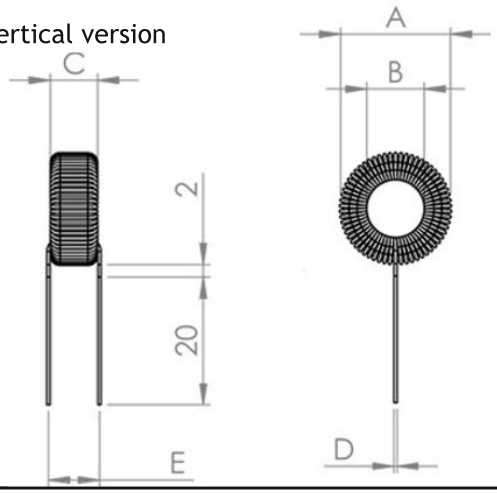

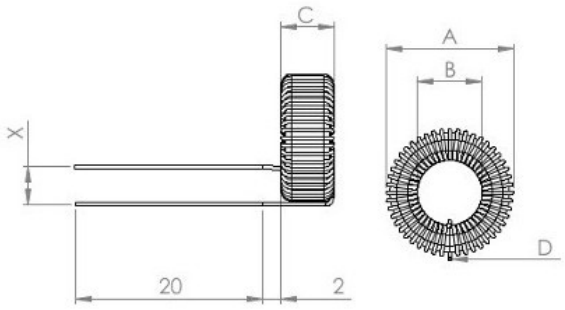

HX - horizontal version

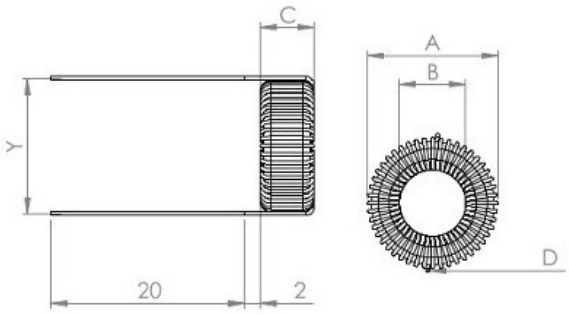

HY - horizontal version

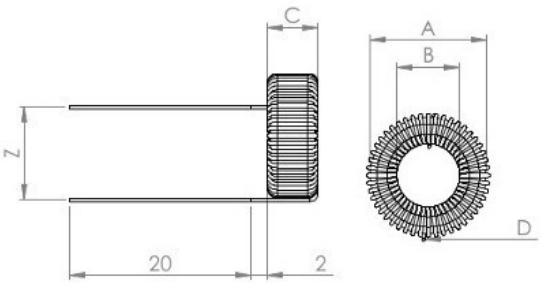

HZ - horizontal version

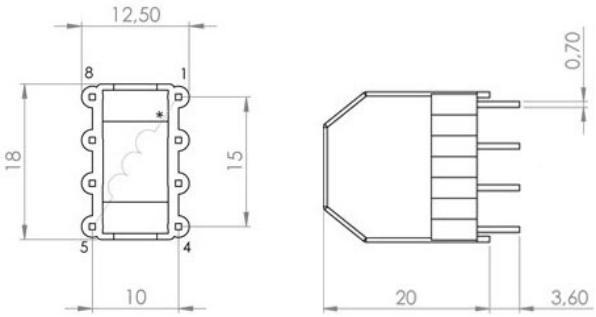

CV version
OBUD-TOR-VGH-18X9,5X20
mat: Polyamid(e) 66 35%GF

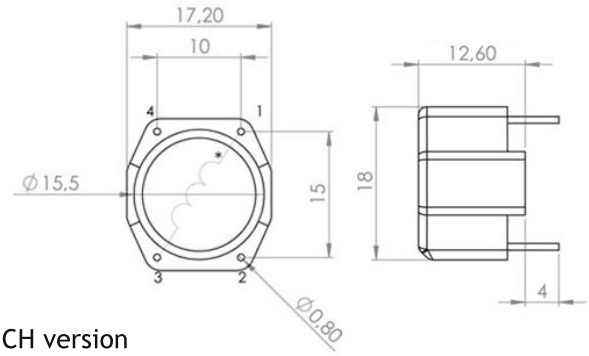

CH version
OBUD-TOR-H-15X12,5
mat: Ultramid A3X2G5 E36632
UL EIS FER-130 class B - 130ºC

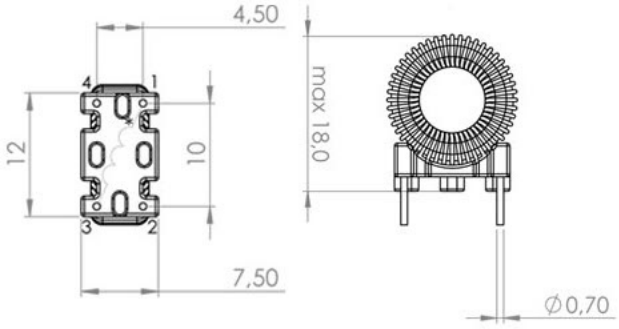

BV version
POD-12X7-4P
mat:PM-9820 E41429
UL EIS FER-155 class F - 155ºC

Part number	Dimensions (±10%)								Mounting version				
	A [mm]	B [mm]	C [mm]	D [mm]	E [mm]	X [mm]	Y [mm]	Z [mm]	V	HX HY HZ	BV	CV	BH
DTMSS-12,5/0,33/0,17	14,0	6,5	6,0	0,15	5,0	4,0	14,0	10,0	✓	✓	✓	✓	✓
DTMSS-12,5/0,22/0,25	14,0	6,5	6,0	0,18	5,0	4,0	14,0	10,0	✓	✓	✓	✓	✓
DTMSS-12,5/0,15/0,4	14,0	6,5	6,0	0,22	5,0	4,0	14,0	10,0	✓	✓	✓	✓	✓
DTMSS-12,5/0,10/0,7	15,0	6,0	6,5	0,30	5,0	4,0	15,0	10,0	✓	✓	✓	✓	✓
DTMSS-12,5/0,068/1,0	15,0	6,0	6,5	0,35	5,0	4,0	15,0	10,0	✓	✓	✓	✓	✓
DTMSS-12,5/0,047/1,2	15,0	6,0	6,5	0,40	5,0	4,0	15,0	10,0	✓	✓	✓	✓	✓
DTMSS-12,5/0,033/1,9	15,0	5,5	6,5	0,50	6,0	5,5	15,0	10,0	✓	✓	-	✓	✓
DTMSS-12,5/0,022/2,4	15,0	5,0	7,5	0,80	6,0	5,5	15,0	10,0	✓	✓	-	✓	✓
DTMSS-12,5/0,015/4,0	16,0	4,0	7,5	1,25	6,0	6,0	16,0	10,0	✓	✓	-	✓	✓
DTMSS-12,5/0,010/6,0	16,5	3,0	8,0	1,30	7,5	6,0	16,5	10,0	✓	✓	-	-	-
DTMSS-12,5/0,0068/8,0	16,5	2,5	8,5	1,80	7,5	6,0	16,5	10,0	✓	✓	-	-	-
DTMSS-12,5/0,0047/10	16,5	1,5	8,5	1,80	7,5	6,5	16,5	10,0	✓	✓	-	-	-
DTMSS-12,5/0,0033/15	17,0	1,0	8,5	2,40	7,5	7,0	17,0	10,0	✓	✓	-	-	-

ELECTRICAL PROPERTIES:

Part number	L_{nom} [µH]	I_{nom} [A]	$L@I_{nom}$ [µH]	R_{DC} [Ω]	$\Delta T@I_{nom}$ [°C] *
DTMSS-12,5/0,33/0,17	330	0,17	329	2,02	7,7
DTMSS-12,5/0,22/0,25	220	0,25	214	1,01	8,2
DTMSS-12,5/0,15/0,4	150	0,40	144	0,527	10,4
DTMSS-12,5/0,10/0,7	100	0,70	94	0,269	12,4
DTMSS-12,5/0,068/1,0	68	1,00	64	0,140	12,9
DTMSS-12,5/0,047/1,2	47	1,20	43	0,101	14,9
DTMSS-12,5/0,033/1,9	33	1,90	29	0,0518	18,4
DTMSS-12,5/0,022/2,4	22	2,40	19	0,0371	18,6
DTMSS-12,5/0,015/4,0	15	4,00	12	0,0193	25,1
DTMSS-12,5/0,010/6,0	10	6,00	7,4	0,0139	33,8
DTMSS-12,5/0,0068/8,0	6,8	8,00	4,8	0,00722	30,8
DTMSS-12,5/0,0047/10	4,7	10,0	3,4	0,00520	32,0
DTMSS-12,5/0,0033/15	3,3	15,0	2,0	0,00271	34,0

* winding losses only.

CHARACTERISTICS:

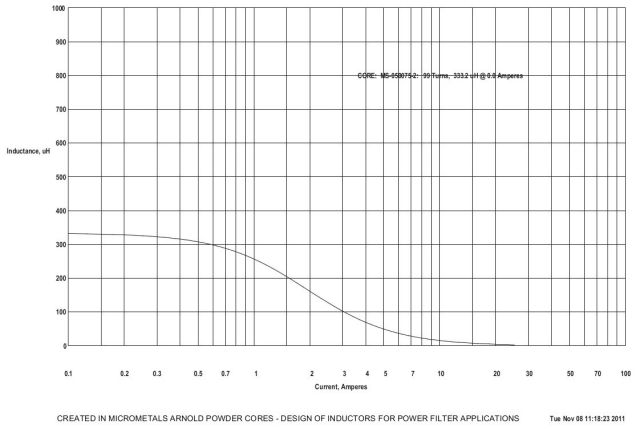

DTMSS-12,5/0,33/0,17

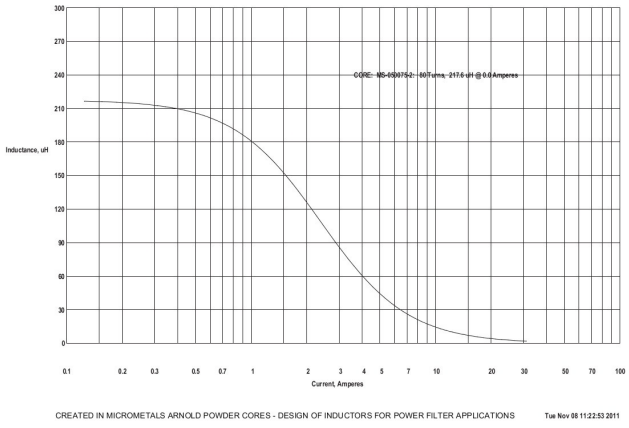

DTMSS-12,5/0,22/0,25

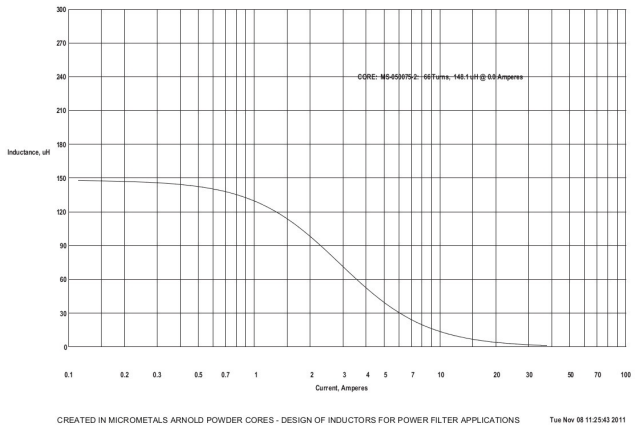

DTMSS-12,5/0,15/0,4

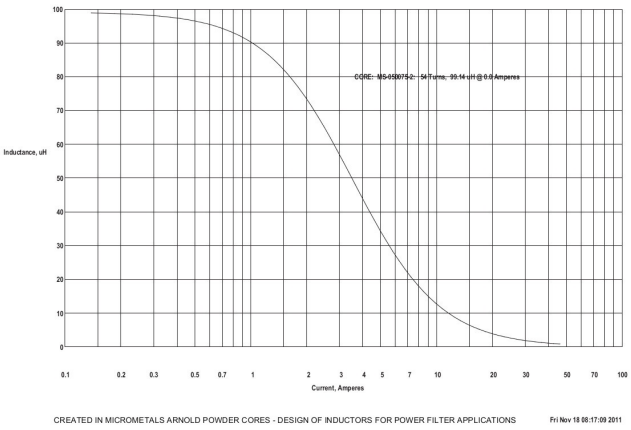

DTMSS-12,5/0,1/0,7

CHARACTERISTICS:

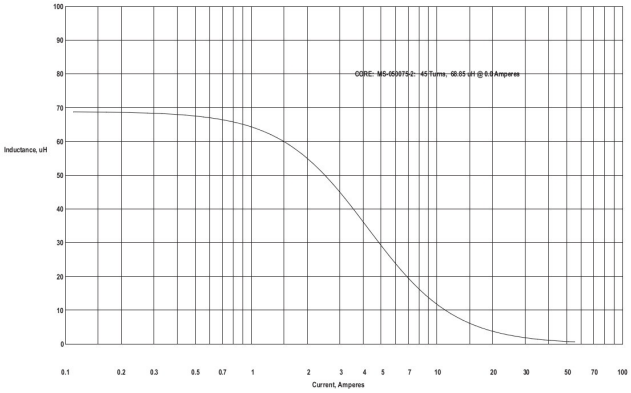

DTMSS-12,5/0,068/1,0

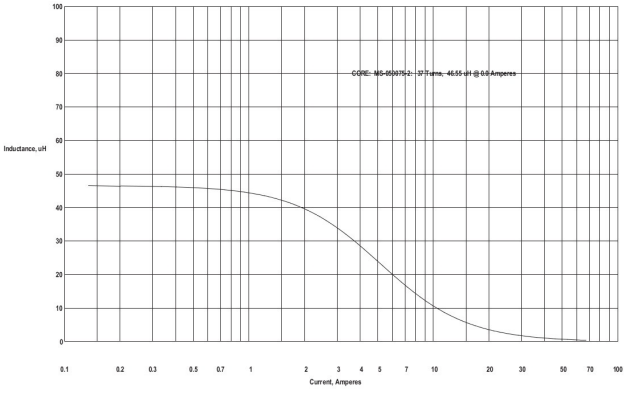

DTMSS-12,5/0,047/1,2

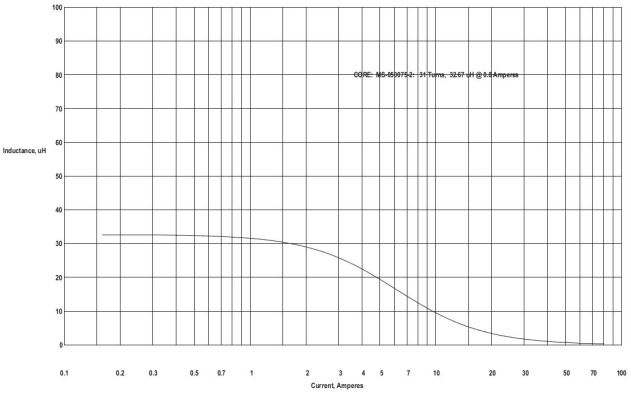

DTMSS-12,5/0,033/1,9

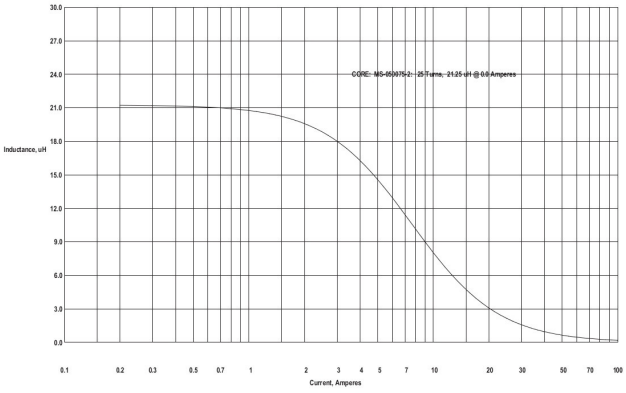

DTMSS-12,5/0,022/2,4

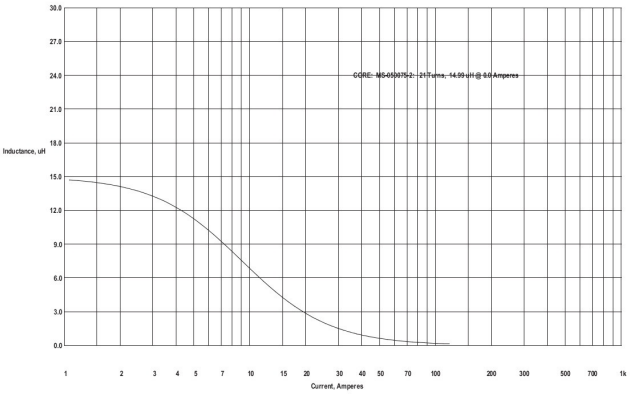

DTMSS-12,5/0,015/4,0

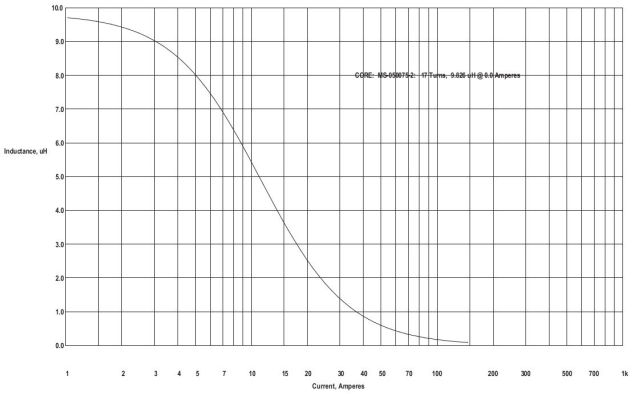

DTMSS-12,5/0,010/6,0

CHARACTERISTICS:

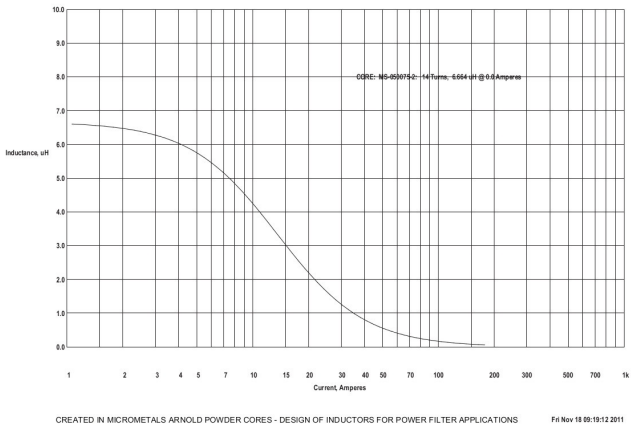

DTMSS-12,5/0,0068/8,0

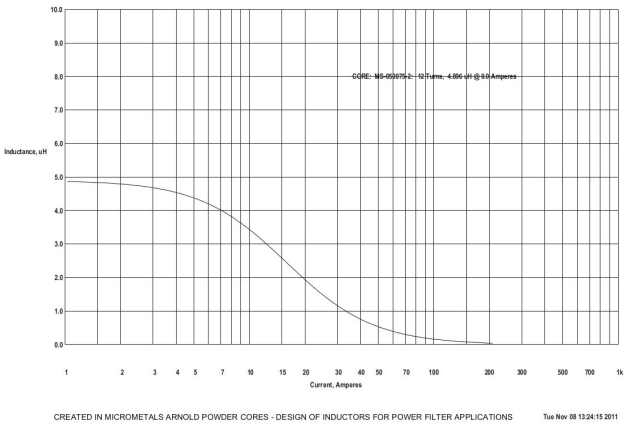

DTMSS-12,5/0,0047/10

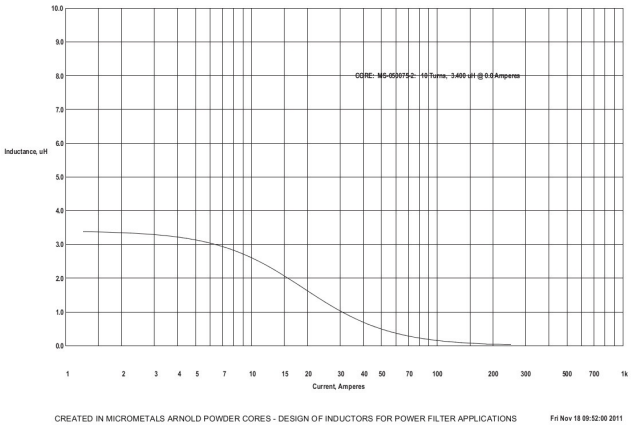
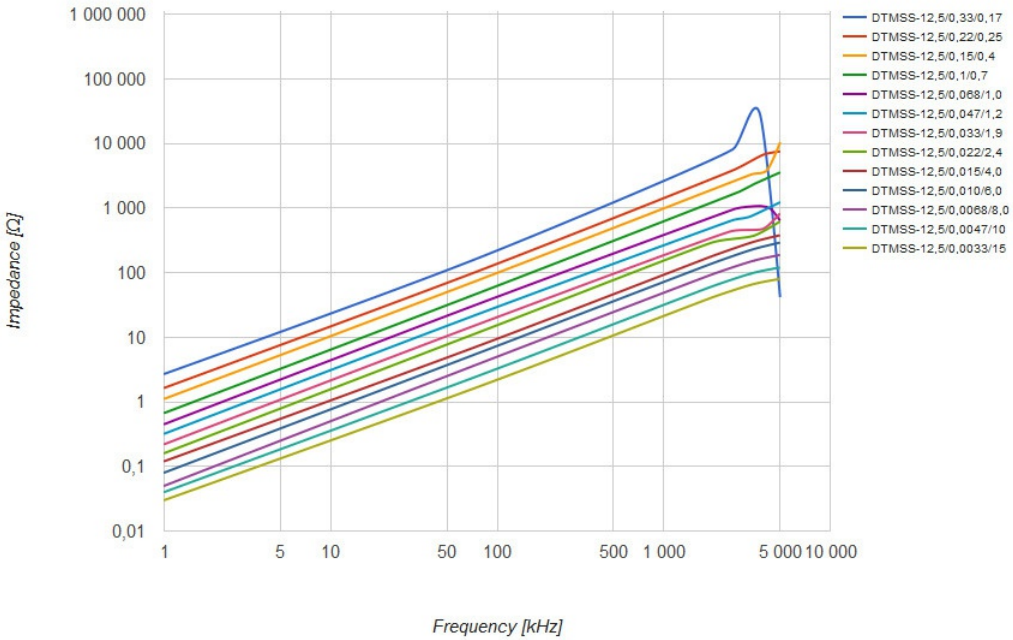
DTMSS-12,5/0,0033/15