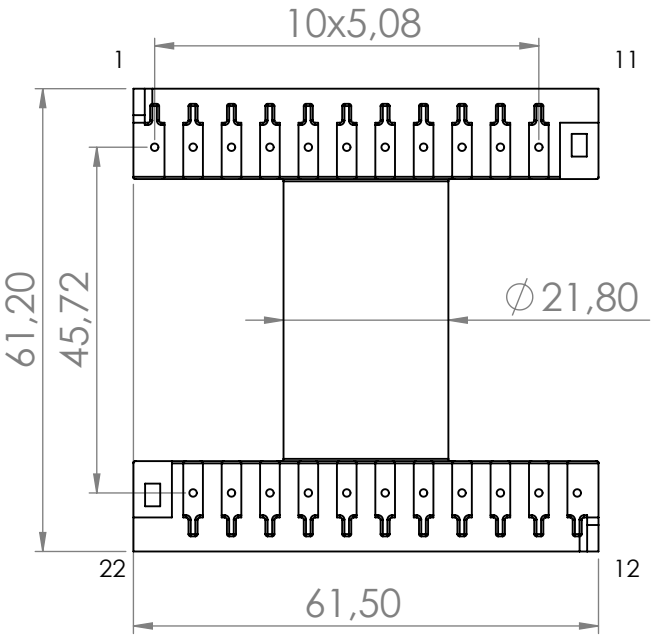

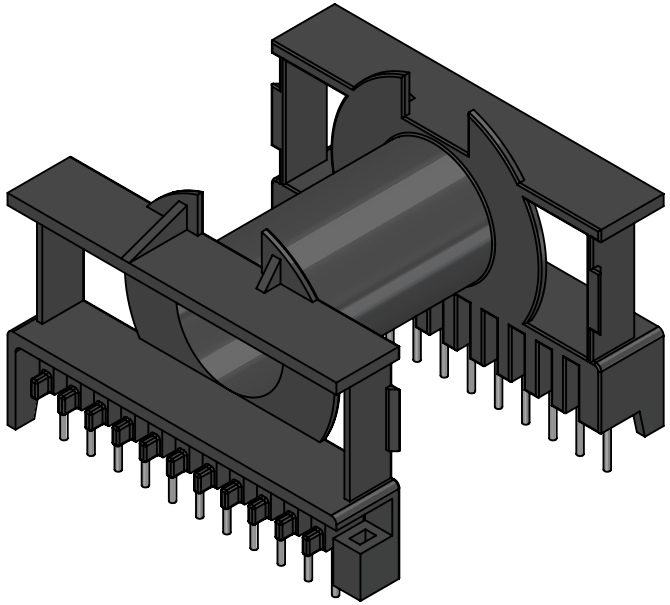

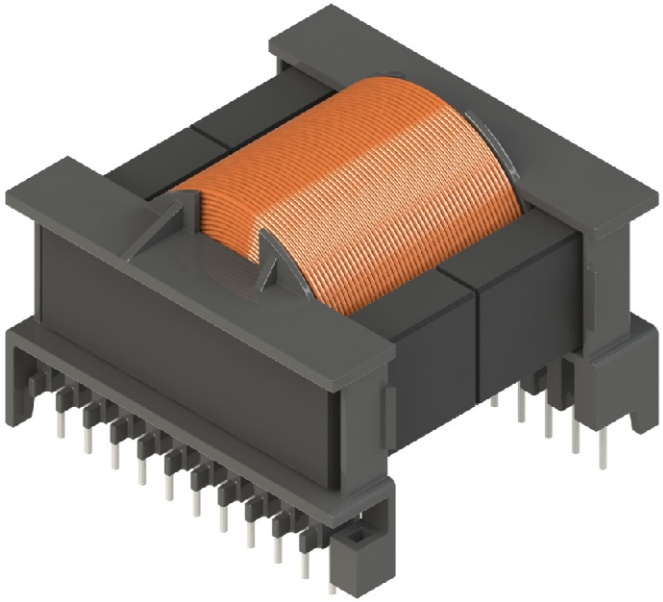

Top view

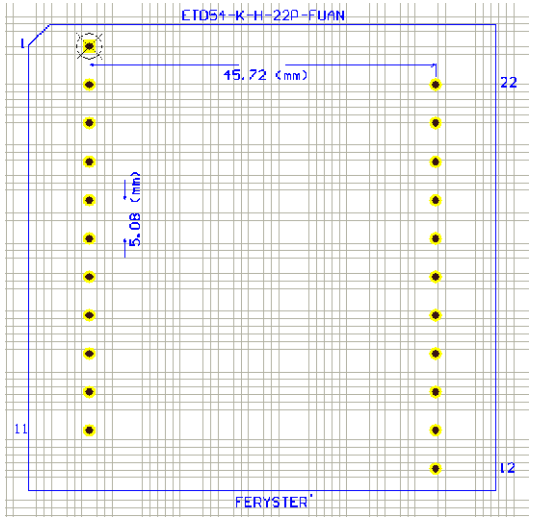

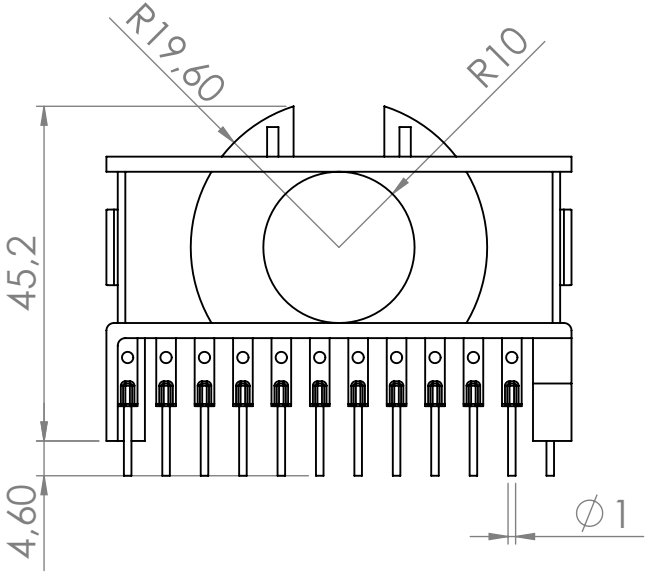

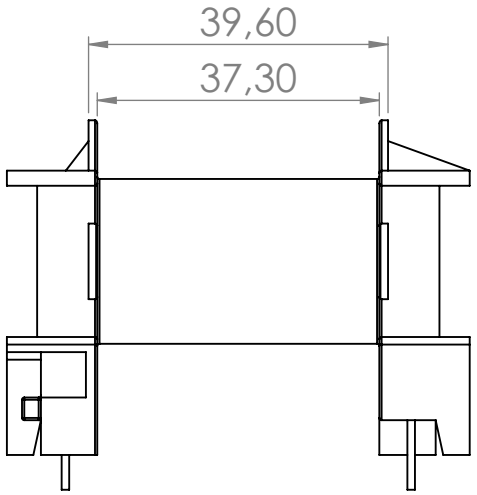

Bobbin material: PET

Pełna dokumentacja techniczna oraz materiały pomocnicze dla projektantów **www.feryster.pl**

FERYSTER
ul.Traugutta 4, 68-120 IŁOWA
info@feryster.pl

NR RYSUNKU

ETD54-K-H-22P-FUAN

A4

SKALA:1:1

ARKUSZ 1 Z 1