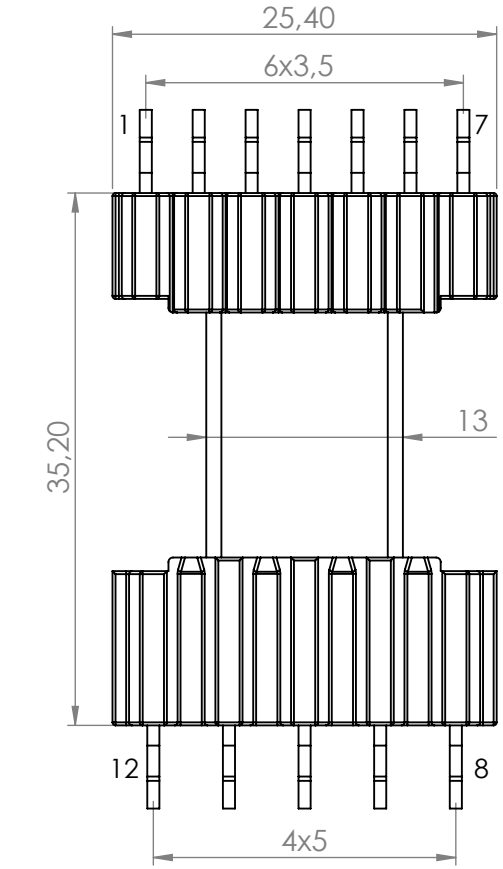


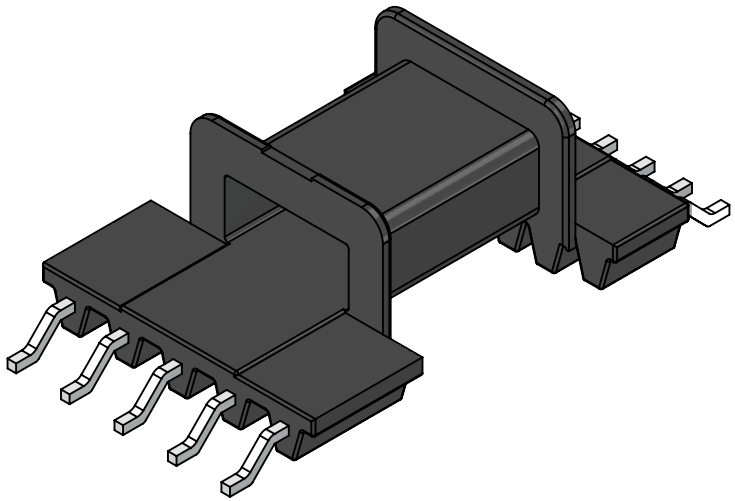

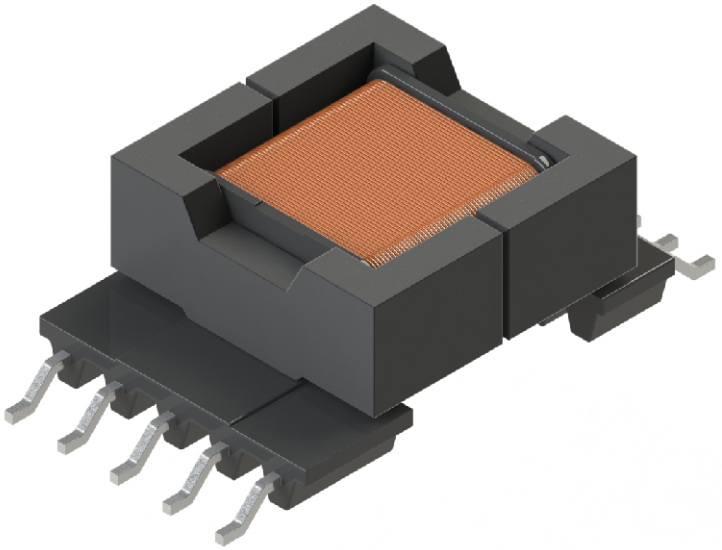

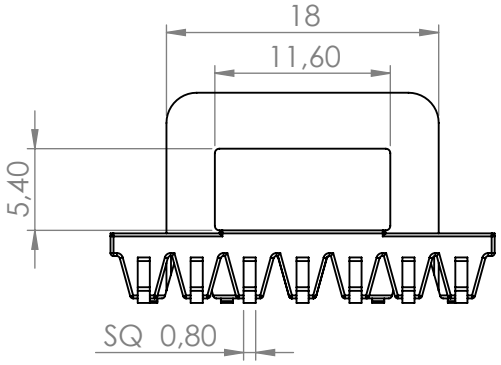


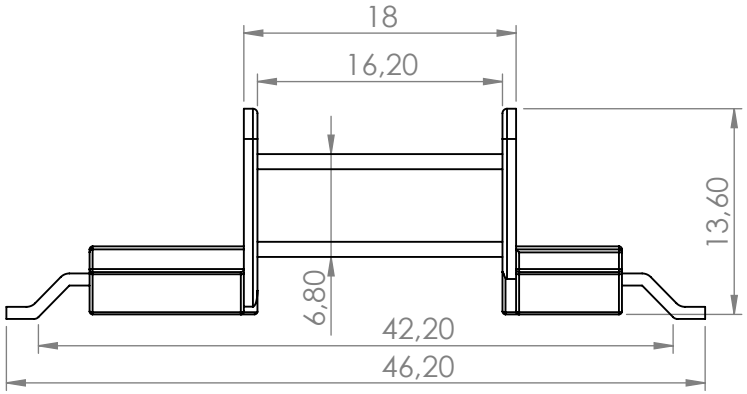


Top view

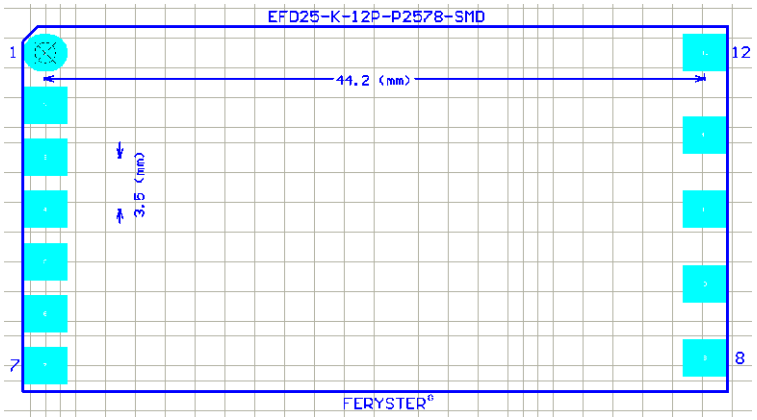


Bobbin material: Phenolic PM9820 E41429

EIS FER-130 E481059 compliant

EIS FER-155 E481059 compliant

Pełna dokumentacja techniczna oraz materiały pomocnicze dla projektantów **www.feryster.pl**

FERYSTER
ul.Traugutta 4, 68-120 IŁOWA
info@feryster.pl

NR RYSUNKU

EFD25-K-12P-P2578-SMD

A4

SKALA:2:1

ARKUSZ 1 Z 1