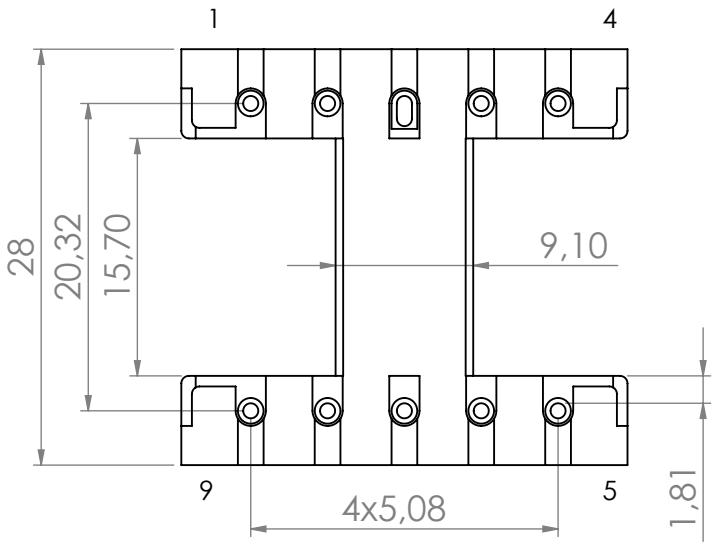

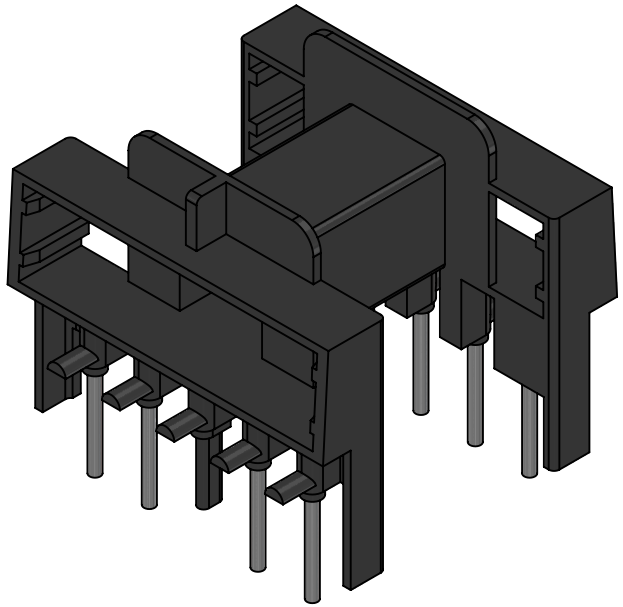

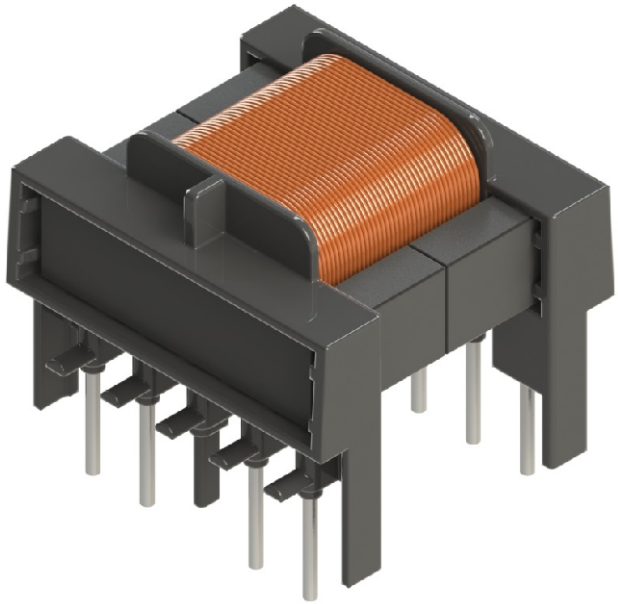

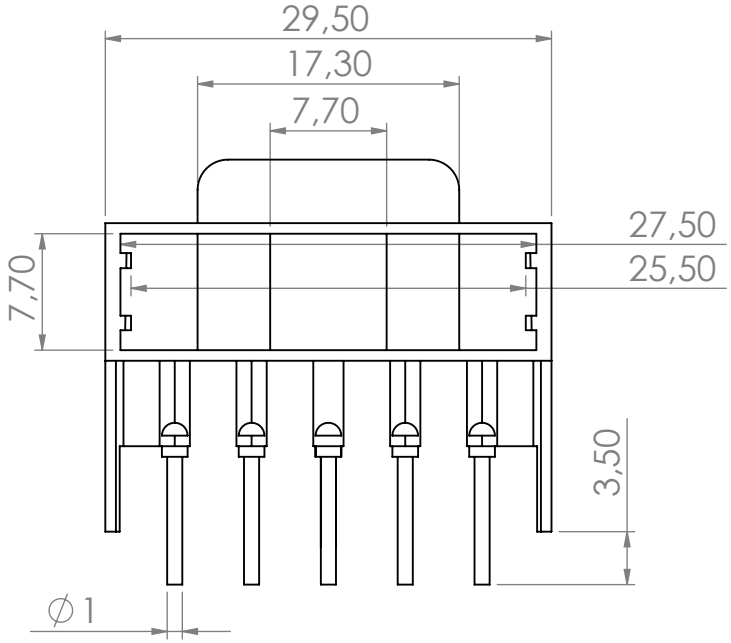

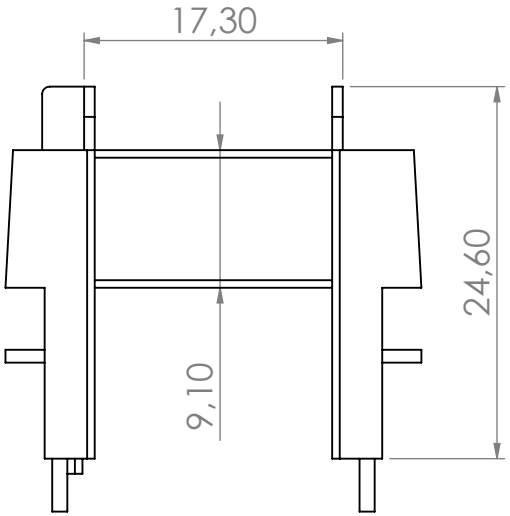

Top view

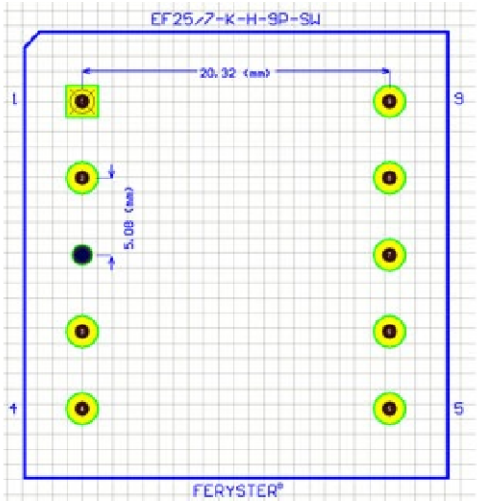

Bobbin material: PET FR530 E41938

EIS FER-130 E481059 compliant

EIS FER-155 E481059 compliant

Pełna dokumentacja techniczna oraz materiały pomocnicze dla projektantów **www.feryster.pl**

FERYSTER
ul.Traugutta 4, 68-120 IŁOWA
info@feryster.pl

NR RYSUNKU

EF25_7-K-H-9P-SW

A4

SKALA:2:1

ARKUSZ 1 Z 1