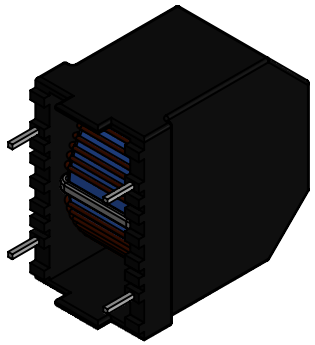

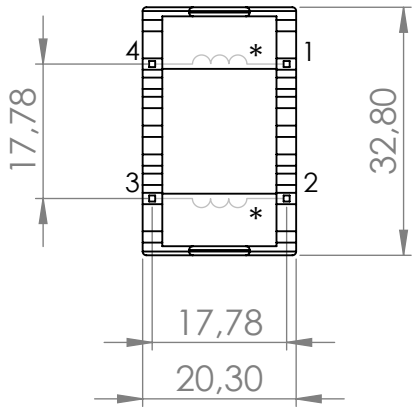

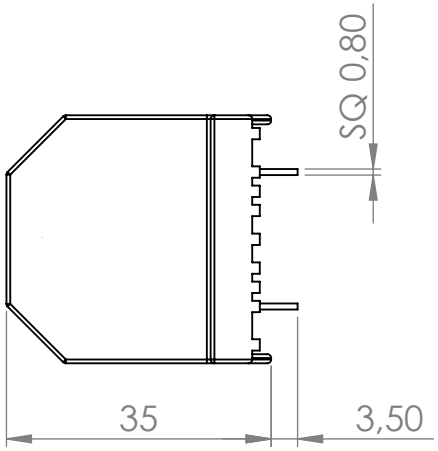

FERYSTER sp.j. B. i Z. Sobków
ul.Traugutta 4, 68-120 IŁOWA
info@feryster.pl

NR RYSUNKU

DTSN-26-CV

A4

SKALA:1:1

ARKUSZ 1 Z 1