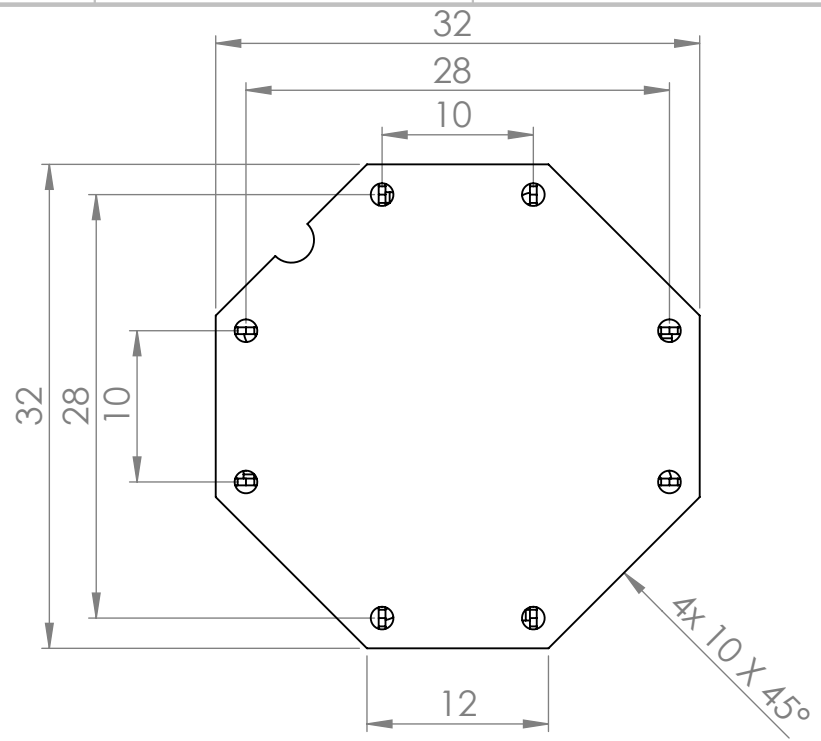

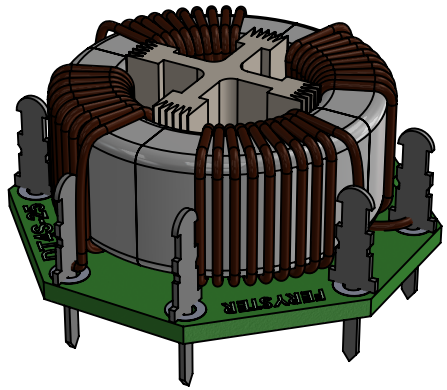

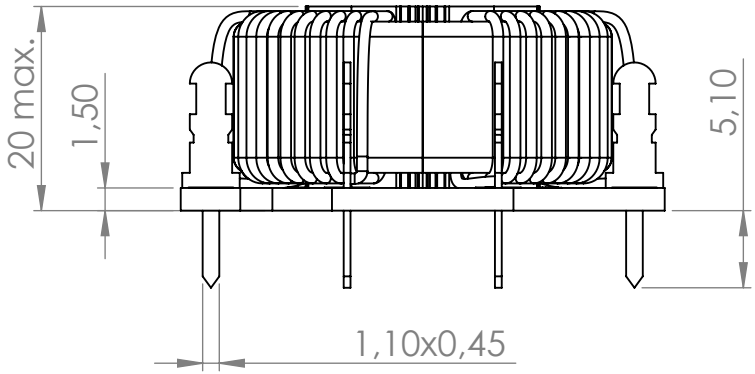

TOP VIEW

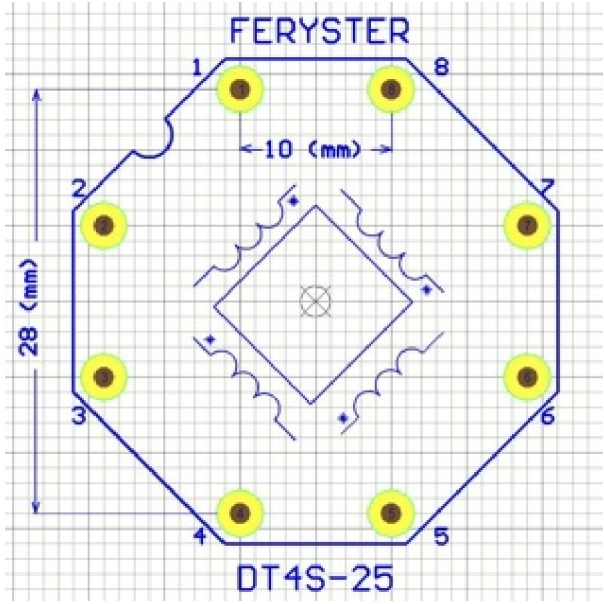

Pełna dokumentacja techniczna oraz materiały pomocnicze dla projektantów **www.feryster.pl**

FERYSTER
ul.Traugutta 4, 68-120 IŁOWA
info@feryster.pl

NR RYSUNKU

DT4S-25+PIN

A4

SKALA:2:1

ARKUSZ 1 Z 1